GLOSS FIRE

МОНТАЖ КАМИНА ЗАПОДЛИЦО - АРТ.007 BR (БЕЗ РАМКИ)

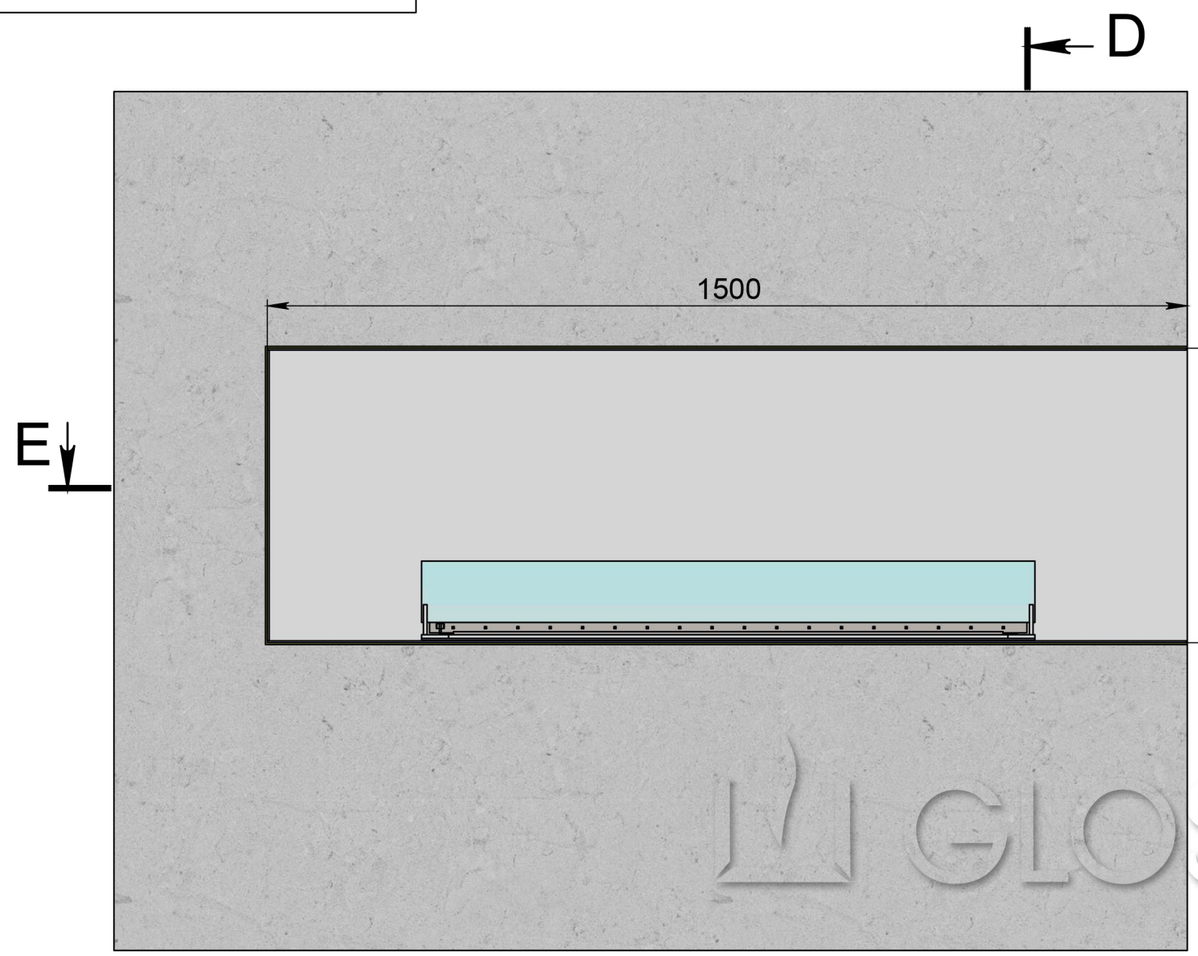

D (1 : 2)

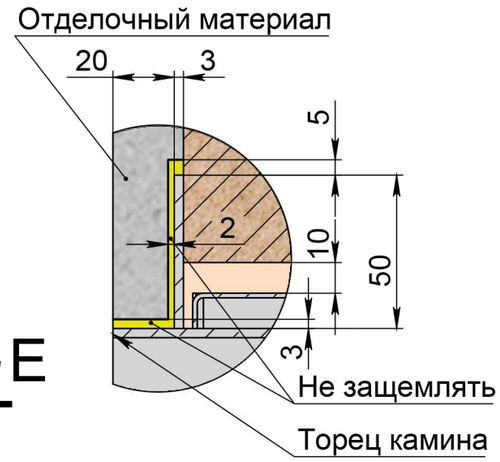

D-D (1 : 10)

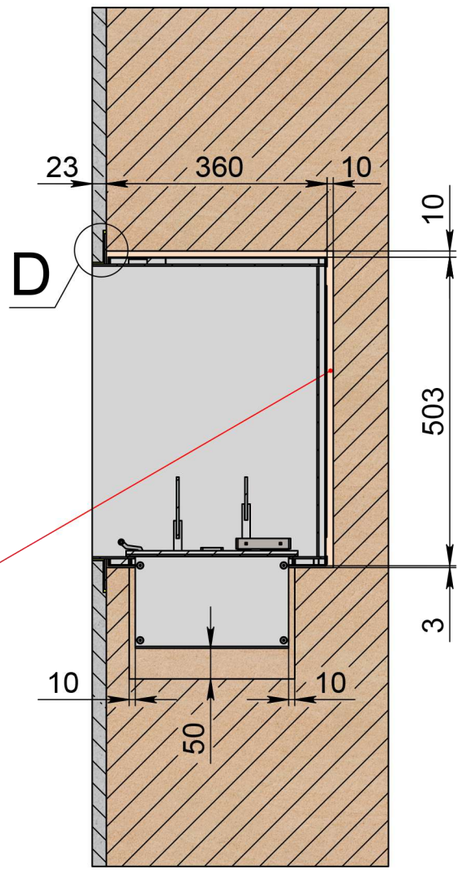

Зазоры между камином и стеной обязательны

GLOSS FIRE

E (1 : 2)

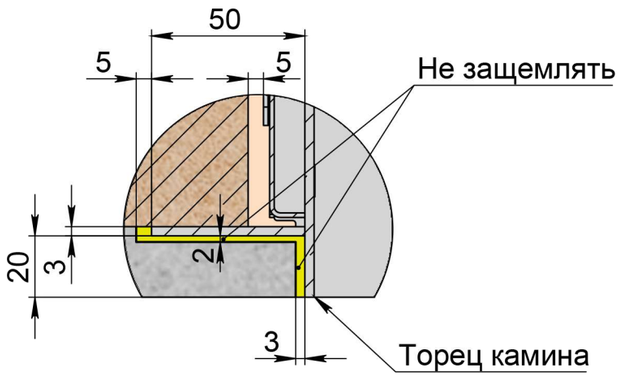

E-E (1 : 10)

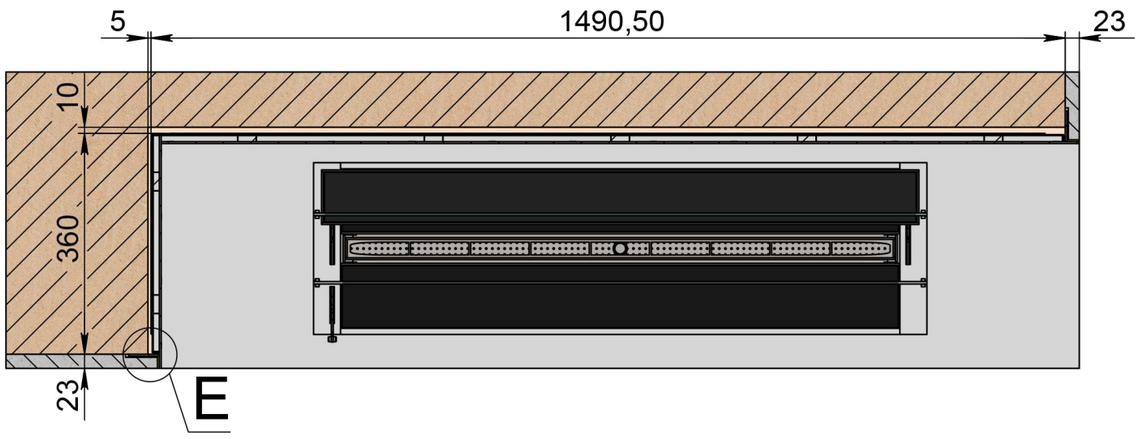

Важно! Монтажная схема разработана для конструкций выполненных из гипсокартона, пеноблока, кирпича и бетона.

Изм.	Лист	№ докум.	Подп.	Дата	Арт.007 BR (без рамки)	Лист 5

Подп. и дата | Инв. № дубл. | Взам. инв. № | Подп. и дата | Инв. № подл.

Копировал | Формат А3