GLOSS FIRE

МОНТАЖ КАМИНА ВНАХЛЁСТ - АРТ.001 R (С РАМКОЙ)

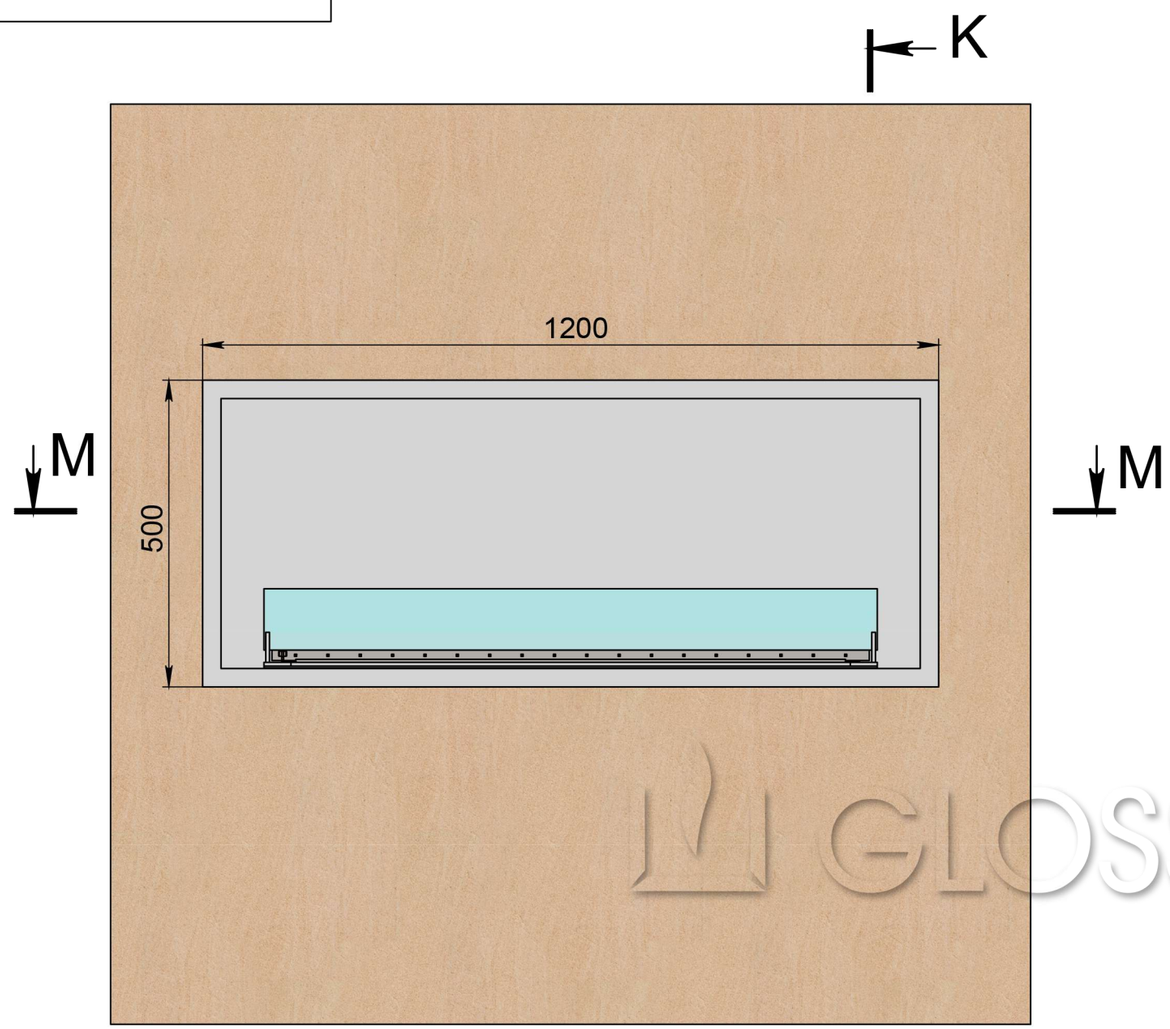

K-K (1 : 10)

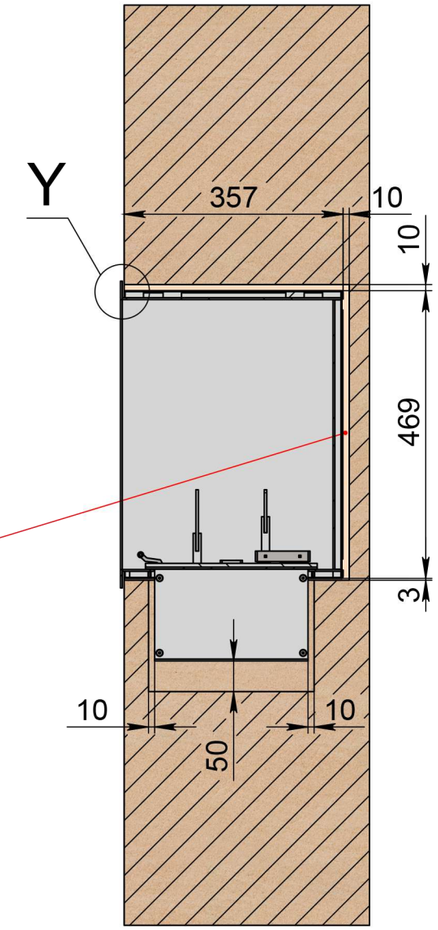

Y (1 : 2)

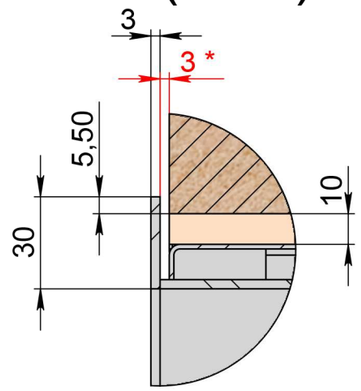

Зазоры между камином и стеной обязательны

O (1 : 2)

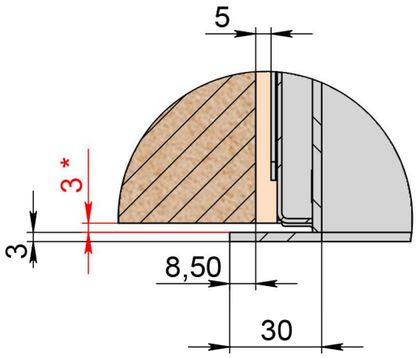

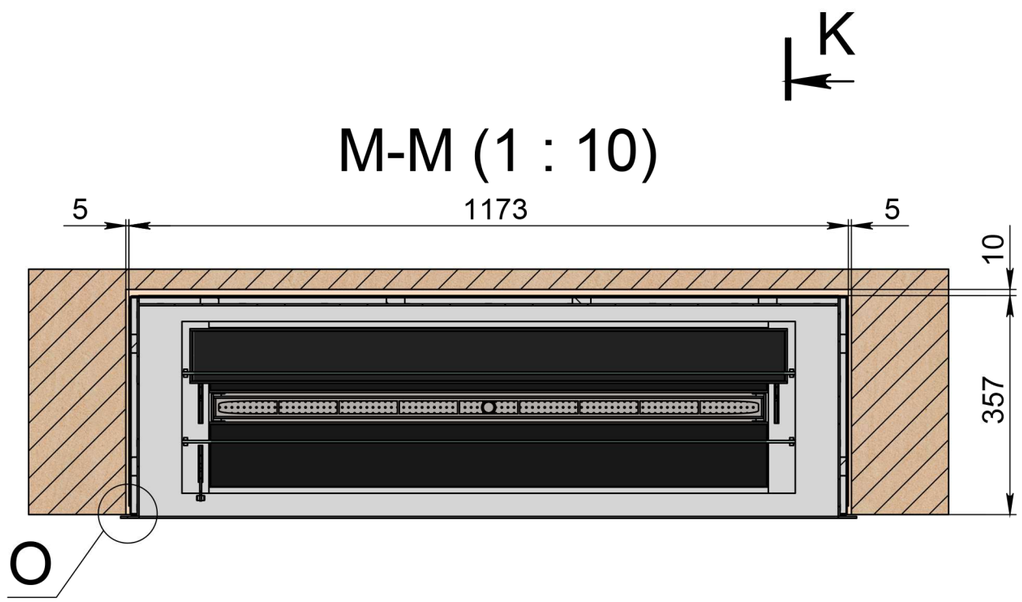

M-M (1 : 10)

* зазор между лицевой рамкой камина и стеной - обязателен.

Важно! Монтажная схема разработана для конструкции выполненных из гипсокартона, пеноблока, кирпича и бетона.

Изм.	Лист	№ докум.	Подп.	Дата	Арт.001 R (с рамкой)	Лист 3

Подп. и дата | Инв. № дубл. | Взам. инв. № | Подп. и дата | Инв. № подл.

Копировал | Формат А3